ЗАВОД ВОДОПРИБОР

Основан в 1892 г.

Приборы учёта воды

С 1892 года мы направляем воду в нужное русло!

О Заводе Водоприбор

Завод Водоприбор – отраслевой технологический лидер, обеспечивающий комплексное решение проблем жилищно-коммунального хозяйства – от производства до ввода в эксплуатацию систем тепловодоснабжения и водоотведения.

Высочайшее качество и уникальные эксплуатационные характеристики продукции, ориентация на внедрение инновационных технологий, а также эффективное взаимодействие с контрагентами – вот определяющие характеристики нашего предприятия.

Передовой опыт и продукция Завода Водоприбор широко используются в современном мире при проектировании и вводе в эксплуатацию систем «умный город», «большая цифра» и «цифровая экономика».

На базе предприятия функционирует конструкторское бюро и лаборатория научно-исследовательских и опытно-конструкторских работ, которые на протяжении многих лет успешно разрабатывают передовые решения в области учета энергетических ресурсов, проектируют и модернизируют трубопроводную арматуру, а также системы автоматического учета и дистанционной передачи данных (АСКУЭ- и AMR-системы).

Основные виды нашей продукции широко известны на рынке под брендами «МЗВ», «ВМХ», «ЗВК», «Водомеръ» и другими. Мы производим задвижки, приборы учета воды, пожарные гидранты, вантузы, фильтры для очистки воды, затворы, соединительные узлы, а также оказываем услуги по проектированию, изготовлению и обследованию узлов коммерческого учета воды и тепла, поверке и калибровке приборов учета.

Производственный комплекс нашего предприятия – это более 20000 м^2 оборудованных цеховых площадей со всей необходимой основной и вспомогательной инфраструктурой. Комплекс расположен в г. Малоярославце Калужской области и представляет собой современный завод полного производственного цикла, начиная с заготовительного цеха и участков механической обработки на многокоординатных центрах с ЧПУ и заканчивая уникальными проливочными стендами.

Счетчики холодной и горячей воды «Водомеръ»

Применение

Счетчики холодной воды СХ-15 и горячей воды СГ-15 предназначены для измерения и учета объема воды по СанПиН 2.1.4.1074, протекающей в системах водоснабжения при давлении до 1,0 МПа (10 кгс/см^2) и диапазоне температур от +5 °С до +30 °С (холодная вода) и от +30 °С до +90 °С (горячая вода).

Конструктивные особенности

Метрологический класс «В» при горизонтальной установке счетчика индикаторным устройством вверх, метрологический класс «А» при любом другом положении.

Изготовлен из коррозионно-стойких материалов (корпус латунный, детали пластмассовые).

Погрешность измерения холодной и горячей воды ±2% от Q_{max} до Q_t и ±5% от Q_t до Q_{min}.

Широкий диапазон изменений.

Полная защита от влияния внешних магнитных полей.

Возможность дистанционной передачи данных с помощью установленного герконового датчика.

Износостойкие опорные узлы (корундовые подшипники, твердосплавные оси).

Вращающееся индикаторное устройство.

Межповерочный интервал (периодичность поверки) счетчиков СХ-15 – 6 лет, СГ-15 – 4 года.

Гарантийный срок эксплуатации счетчиков СХ-15 – 5 лет, СГ-15 – 3 года.

Конструкция счетчика защищена патентами РФ.

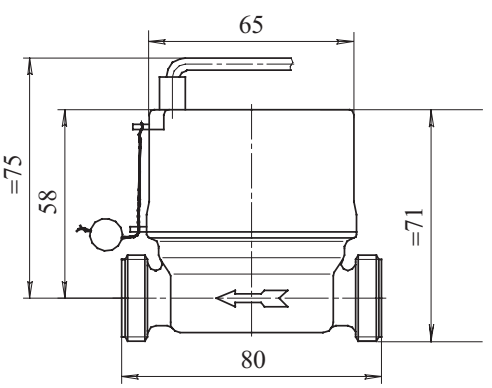

Наименование параметра	Значение	
Диаметр условного прохода, Ду, мм	15	
Метрологический класс	А	В
Наибольший расход, Q_{max}, м^3/ч	3,0	
Номинальный расход, Q_n, м^3/ч	1,5	
Переходный расход, Q_t, м^3/ч	0,1	
Наименьший расход, Q_{min}, м^3/ч	0,06	0,025
Порог чувствительности, м^3/ч, не более	0,025	0,012
Емкость индикаторного устройства, м^3	9999,9999	
Наим. цена деления индикаторного устройства, м^3	0,00002	
Гидравлическое сопротивление, S, м/(м^3/ч)^2	0,89	
Масса счетчика (нетто) в упаковке с комплектом монтажных частей и импульсным датчиком, кг, не более	(0,340) 0,600	
Срок службы счетчика, лет, не менее	12	

Потеря давления (метры водяного столба) на счетчике при текущем значении расхода (м^3/ч) определяется по формуле $h=S \cdot Q^2$.

ЗАВОД ВОДОПРИБОР Основан в 1892 г.

Счетчики воды ВВТ (диаметр 25-40 мм)

Применение

Счетчики-расходомеры холодной воды турбинные, изготовленные по ТУ 26.51.63-015-10836627-2017, предназначены для коммерческого учета, измерения и регистрации объемов и расхода питьевой воды по СанПиН 2.1.4.1074, протекающей в прямом и обратном (реверсивном) направлении в системах холодного водоснабжения при температуре от 0,1 до 50 °С и рабочем давлении до 1,6 МПа.

Визуальное отображение текущей и архивной информации обеспечивает двухстрочный жидкокристаллический дисплей (имеется кнопка для просмотра показаний на дисплее).

Для интеграции в автоматизированные системы комплексного учета энергоресурсов (АСКУЭ) счетчики по требованию заказчика могут комплектоваться проводными и беспроводными интерфейсами (RS-485 или M-Bus; радиомодулем).

Конструктивные особенности

Конструкция счетчика защищена патентами РФ.

Турбина (преобразователь расхода) в потоке гидродинамически уравновешена в осевом и радиальном направлениях, что практически исключает трение в опорах и механический износ.

Немеханический принцип работы обеспечивает большой ресурс и высокие метрологические характеристики.

Высокая чувствительность, высокая перегрузочная способность.

Широкий (наибольший) диапазон измерений от минимальных до максимальных расходов.

Высокие эксплуатационные свойства обеспечиваются монтажом на трубопроводе в любом пространственном положении, при этом класс точности прибора не снижается.

Степень защиты от проникновения пыли и влаги – IP68.

Полная защита от влияния внешних магнитных полей.

Электронное индикаторное устройство обеспечивает мониторинг аварийных ситуаций.

Электронный архив с часовыми, суточными, месячными и годовыми значениями потребления.

Материалы

Корпус: сталь 20. Резьбовые присоединители: латунь. Измерительный преобразователь: пластмасса.

Защита от коррозии

Краска эпоксидно-порошковая.

Наименование параметра	Значение					
Присоединение к трубопроводу	резьбовое по ГОСТ 6357					
Диаметр условного прохода, Ду, мм	25		32		40	
Метрологический класс	В					
Вариант исполнения	1	2	1	2	1	2
Максимальный расход, Q_{max}, м³/ч	12	7	20	12	25	20
Номинальный расход, Qn, м³/ч	7	3,5	16	6	20	10
Переходный расход, Q_t, м³/ч	0,14	0,14	0,24	0,24	0,4	0,4
Минимальный расход, Q_{min}, м³/ч	0,06	0,06	0,07	0,07	0,12	0,12
Порог чувствительности, не более, м³/ч	0,03	0,03	0,035	0,035	0,06	0,06
Цена импульса дистанционной передачи, м³	0,001; 0,01; 0,1					
Гидравлическое сопротивление, S, м/(м³/ч)	0,035		0,013		0,0092	
Пределы допускаемой относительной погрешности счетчика, %	± 5 в диапазоне от Q_{min} до Q_t ± 2 в диапазоне от Q_t до Q_{max} включительно					
Емкость индикаторного устройства, м³	999999,9999					

Потеря давления (метры водяного столба) на счетчике при текущем значении расхода (м³/ч) определяется по формуле $h=S \cdot Q^2$.

ЗАВОД ВОДОПРИБОР
Основан в 1892 г.

Счетчики воды ВВТ (диаметр 25-40 мм)

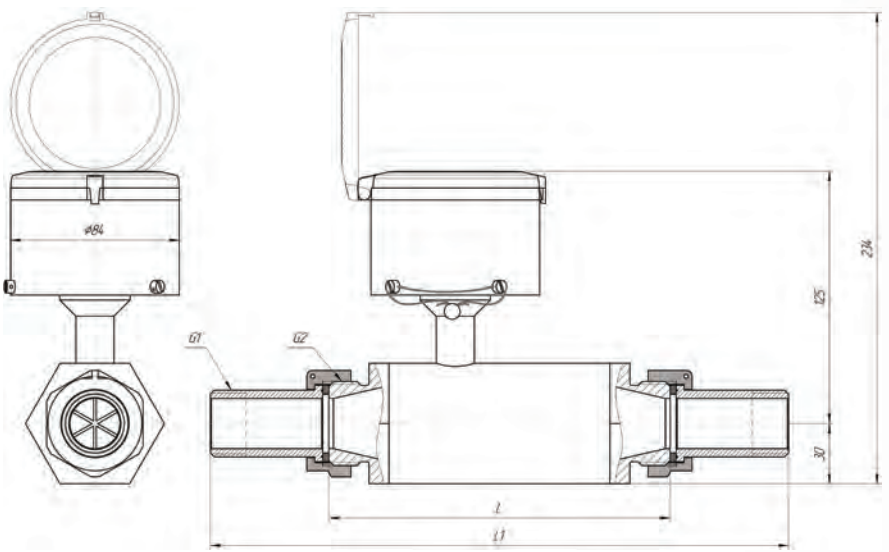

M-Bus NB-IoT LoRa LoRaWAN RS-485 Modbus

Обозначение	Ду, мм	L, мм	L_1, мм	G_1	G_2	Масса, кг	Масса набора монтажных частей, кг
ВВТ-25	25	170/260	288/378	1″	1 ¼″	3,0/3,5	0,61
ВВТ-32	32	170/260	274/364	1 ¼″	1 ½″	3,0/3,5	0,78
ВВТ-40	40	190/300	293/403	1 ½″	2″	3,0/3,6	0,80

Наименование параметра	Значение					
Присоединение к трубопроводу	резьбовое по ГОСТ 6357					
Диаметр условного прохода, Ду, мм	25		32		40	
Метрологический класс	С					
Вариант исполнения	3	4	3	4	3	4
Максимальный расход, Q_{max}, м³/ч	12	7	20	12	25	20
Номинальный расход, Qn, м³/ч	7	3,5	16	6	20	10
Переходный расход, Q_t, м³/ч	0,053	0,053	0,08	0,08	0,09	0,09
Минимальный расход, Q_{min}, м³/ч	0,035	0,035	0,05	0,05	0,07	0,07
Порог чувствительности, не более, м³/ч	0,025	0,025	0,03	0,03	0,035	0,035
Цена импульса дистанционной передачи, м³	0,001; 0,01; 0,1					
Гидравлическое сопротивление, S, м/(м³/ч)	0,035		0,013		0,0092	
Пределы допускаемой относительной погрешности счетчика, %	± 5 в диапазоне от Q_{min} до Q_t ± 2 в диапазоне от Q_t до Q_{max} включительно					
Емкость индикаторного устройства, м³	999999,9999					

Потеря давления (метры водяного столба) на счетчике при текущем значении расхода (м³/ч) определяется по формуле $h=S \cdot Q^2$.

ЗАВОД ВОДОПРИБОР Основан в 1892 г.

Счетчики воды ВВТ (диаметр 50-200 мм)

Применение

Турбинные счетчики-расходомеры холодной воды, изготовленные по ТУ 26.51.63-015-10836627-2017, предназначены для коммерческого учета, измерения и регистрации объемов и расхода питьевой воды по СанПиН 2.1.4.1074, протекающей в прямом и обратном (реверсивном) направлении в системах холодного водоснабжения при температуре от 0,1 до 50 °С и рабочем давлении до 1,6 МПа.

Визуальное отображение текущей и архивной информации обеспечивает двухстрочный жидкокристаллический дисплей.

Для интеграции в автоматизированные системы комплексного учета энергоресурсов (АСКУЭ) счетчики по требованию заказчика могут комплектоваться проводными и беспроводными интерфейсами (RS-485 или M-Bus; радиомодулем).

Конструктивные особенности

Конструкция счетчика защищена патентами РФ.

Турбина (преобразователь расхода) в потоке гидродинамически уравновешена в осевом и радиальном направлениях, что практически исключает трение в опорах и механический износ.

Немеханический принцип работы обеспечивает большой ресурс и высокие метрологические характеристики.

Высокая чувствительность, высокая перегрузочная способность.

Широкий (наибольший) диапазон измерений от минимальных до максимальных расходов.

Высокие эксплуатационные свойства обеспечиваются монтажом на трубопроводе в любом пространственном положении, при этом класс точности прибора не снижается.

Степень защиты от проникновения пыли и влаги – IP68.

Полная защита от влияния внешних магнитных полей.

Электронное индикаторное устройство обеспечивает мониторинг аварийных ситуаций.

Электронный архив с часовыми, суточными, месячными и годовыми значениями потребления.

Материалы

Корпус: сталь 20. Измерительный преобразователь: пластмасса.

Защита от коррозии

Краска эпоксидно-порошковая.

Наименование параметра	Значение					
Присоединение к трубопроводу	фланцевое по ГОСТ 33259					
Диаметр условного прохода, Ду, мм	50	65	80	100	150	200
Метрологический класс	В					
Максимальный расход, Q_{max}, м³/ч	70	80	135	170	300	600
Номинальный расход, Qn, м³/ч	56	64	120	150	260	500
Переходный расход, Q_t, м³/ч	0,30	0,36	0,45	0,50	1,3	6,0
Минимальный расход, Q_{min}, м³/ч	0,15	0,20	0,25	0,25	0,7	3,0
Порог чувствительности, не более, м³/ч	0,05	0,07	0,10	0,11	0,3	1,4
Цена импульса дистанционной передачи, м³	0,1; 1,0					
Гидравлическое сопротивление, S, м/(м³/ч)	$1{,}2\cdot10^{-3}$	$9{,}3\cdot10^{-4}$	$2\cdot10^{-4}$	$3{,}6\cdot10^{-4}$	$6\cdot10^{-5}$	$7{,}2\cdot10^{-5}$
Пределы допускаемой относительной погрешности счетчика, %	± 5 в диапазоне от Q_{min} до Q_t ± 2 в диапазоне от Q_t до Q_{max} включительно					
Емкость индикаторного устройства, м³	999999,9999					

Потеря давления (метры водяного столба) на счетчике при текущем значении расхода (м³/ч) определяется по формуле $h=S\cdot Q^2$.

Счетчики воды ВВТ (диаметр 50-200 мм)

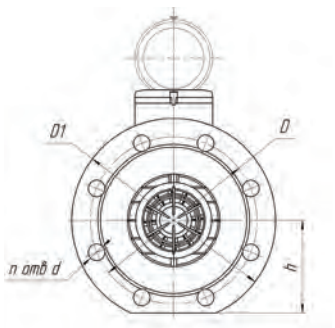

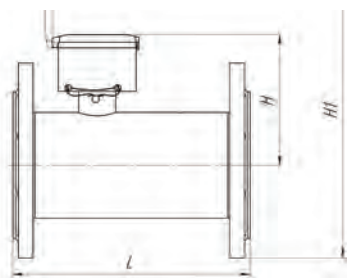

M-Bus NB-IoT LoRa LoRaWAN RS-485 Modbus

Обозначение	Ду, мм	L, мм	H, мм	H_1, мм	D, мм	D_1, мм	h, мм	d, мм	n, шт.	Масса, кг
ВВТ-50	50	200	125	277	125	160	73	18	4	6,5
ВВТ-65	65	200	125	289	145	180	85	18	4	8,8
ВВТ-80	80	225	135	309	160	195	95	18	4	10,9
ВВТ-100	100	250	141	325	180	215	105	18	8	13,7
ВВТ-150	150	300	165	379	240	280	135	22	8	27,7
ВВТ-200	200	350	191	432	295	335	162	22	12	43,2

Примечание: по требованию заказчика счетчики ВВТ-200 изготавливаются на давление PN10 с 8 отверстиями на фланцах.

Наименование параметра	Значение					
Присоединение к трубопроводу	фланцевое по ГОСТ 33259					
Диаметр условного прохода, Ду, мм	50	65	80	100	150	200
Метрологический класс	С					
Максимальный расход, Q_{max}, м³/ч	65	70	120	160	300	500
Номинальный расход, Qn, м³/ч	50	60	80	100	200	300
Переходный расход, Q_t, м³/ч	0,22	0,35	0,45	0,45	1,2	5,0
Минимальный расход, Q_{min}, м³/ч	0,08	0,12	0,15	0,20	0,4	2,5
Порог чувствительности, не более, м³/ч	0,03	0,035	0,05	0,09	0,2	1,2
Цена импульса дистанционной передачи, м³	0,1; 1,0					
Гидравлическое сопротивление, S, м/(м³/ч)	$1{,}2\cdot10^{-3}$	$9{,}3\cdot10^{-4}$	$2\cdot10^{-4}$	$3{,}6\cdot10^{-4}$	$6\cdot10^{-5}$	$7{,}2\cdot10^{-5}$
Пределы допускаемой относительной погрешности счетчика, %	± 5 в диапазоне от Q_{min} до Q_t ± 2 в диапазоне от Q_t до Q_{max} включительно					
Емкость индикаторного устройства, м³	999999,9999					

Потеря давления (метры водяного столба) на счетчике при текущем значении расхода (м³/ч) определяется по формуле $h=S\cdot Q^2$.

ЗАВОД ВОДОПРИБОР Основан в 1892 г.

Турбинные счетчики воды ВМХ

Применение

Счетчики холодной воды турбинные ВМХ с диаметрами условного прохода 50, 65, 80, 100, 150 и 200 мм предназначены для измерения объемов питьевой воды по СанПиН 2.1.4.1074, протекающих в системах холодного водоснабжения при давлении до 1,6 МПа (16 кгс/см^2) и диапазоне температур от +5 до +50 °С.

Конструктивные особенности

Гарантийный срок эксплуатации – 6 лет.

Широкий диапазон измеряемых расходов.

Низкие потери напора.

Счетчики могут снабжаться датчиками для дистанционной (телемеханической) передачи высокочастотных (оптоэлектронный съем сигнала) и низкочастотных («герконовый» съем сигнала) импульсов.

Допускается эксплуатация в затапливаемых помещениях.

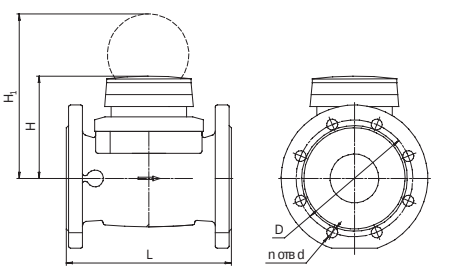

Материалы

Корпус: чугун СЧ 20.

Защита от коррозии

Краска эпоксидно-порошковая ЭК-201, синяя.

Наименование основных технических характеристик	Диаметр условного прохода, Ду, мм					
	50	65	80	100	150	200
Метрологический класс	В					
Наименьший расход, Q_{min}, м^3/ч	0,3	0,45	0,6	1,0	2,0	4,0
Переходный расход, Q_t, м^3/ч	0,9	1,0	1,0	2,5	4,0	6,0
Номинальный расход, Q_n, м^3/ч	45	60	120	150	250	500
Наибольший расход, Q_{max}, м^3/ч	120	180	240	300	500	1000
Порог чувствительности, м^3/ч	0,15	0,2	0,25	0,25	1,0	1,5
Гидравлическое сопротивление, S, м/(м^3/ч)^2	$8{,}2\cdot10^{-4}$	$7{,}0\cdot10^{-4}$	$1{,}1\cdot10^{-4}$	$8{,}3\cdot10^{-5}$	$1{,}6\cdot10^{-5}$	$3{,}3\cdot10^{-6}$
Емкость индикаторного устройства, м^3	999999				9999999	
Наименьшая цена деления, м^3	0,0005				0,005	
Положение индикаторного устройства	Вверх или в сторону					
Строительная длина, L, мм	200	200	225	250	300	350
Строительная высота, H, мм	120	120	150	150	177	206
Строительная высота при открытой крышке, H_1, мм	200	200	270	270	356	441
Диаметр по присоединительным отверстиям, D, мм	125	145	160	180	240	295
Количество отверстий, n, шт	4	4	8	8	8	12
Диаметр отверстий, d, мм	18	18	18	18	22	22
Масса, кг, не более	8,5	12	15	19	36	51
Присоединение к трубопроводу фланцевое по ГОСТ 33259						
Трубопровод	горизонтальный, вертикальный или наклонный					

Примечание: по требованию заказчика счетчики ВМХ-200 изготавливаются на давление PN10 с 8 отверстиями на фланцах.

Потеря давления (метры водяного столба) на счетчике при текущем значении расхода (м^3/ч) определяется по формуле $h=S\cdot Q^2$.

Турбинные счетчики воды ВМГ

Применение

Счетчики холодной воды турбинные горячей воды ВМГ с диаметрами условного прохода 50, 65, 80, 100, 150 и 200 мм предназначены для измерения объемов питьевой воды по СанПиН 2.1.4.1074 и сетевой воды по СНиП 2.04.07, протекающих в системах горячего водоснабжения, подающих и обратных трубопроводах закрытых и открытых систем теплоснабжения при давлении до 1,6 МПа (16 кгс/см^2) и диапазоне температур от +5 до +110 °С.

Конструктивные особенности

Гарантийный срок эксплуатации – 4 года.

Счетчики защищены от гидравлических ударов.

Широкий диапазон измеряемых расходов от Q_{min} до Q_{max}.

Низкие потери напора.

Счетчики могут снабжаться датчиками для дистанционной (телемеханической) передачи высокочастотных (оптоэлектронный съем сигнала) и низкочистотных («герконовый» съем сигнала) импульсов с коэффициентом передачи импульсов (ценой импульса) от 0,001 до 10 м^3.

Допускается эксплуатация в затапливаемых помещениях.

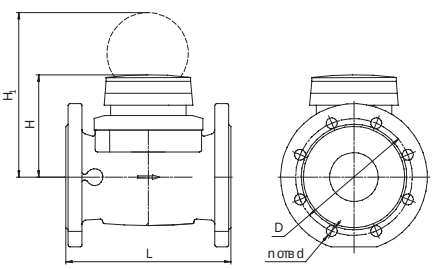

Материалы

Корпус: чугун СЧ 20.

Защита от коррозии

Краска эпоксидно-порошковая ЭК-801, красная.

Наименование основных технических характеристик	Диаметр условного прохода, Ду, мм					
	50	65	80	100	150	200
Метрологический класс	В					
Наименьший расход, Q_{min}, м^3/ч	0,6	1	1,4	2	4,5	8
Переходный расход, Q_t, м^3/ч	1,8	2	3,2	4,8	12	20
Номинальный расход, Q_n, м^3/ч	15	25	45	70	150	250
Наибольший расход, Q_{max}, м^3/ч	60	90	140	200	500	500
Порог чувствительности, м^3/ч	0,25	0,3	0,35	0,6	1,7	2
Гидравлическое сопротивление, S, м/(м^3/ч)^2	$8{,}2\cdot10^{-4}$	$7{,}0\cdot10^{-4}$	$1{,}1\cdot10^{-4}$	$8{,}3\cdot10^{-5}$	$1{,}6\cdot10^{-5}$	$3{,}3\cdot10^{-6}$
Емкость индикаторного устройства, м^3	999999				9999999	
Наименьшая цена деления, м^3	0,0005				0,005	
Положение индикаторного устройства	Вверх или в сторону					
Строительная длина, L, мм	200	200	225	250	300	350
Строительная высота, H, мм	120	120	150	150	177	206
Строительная высота при открытой крышке, H_1, мм	200	200	270	270	356	441
Диаметр по присоединительным отверстиям, D, мм	125	145	160	180	240	295
Количество отверстий, n, шт	4	4	8	8	8	12
Диаметр отверстий, d, мм	18	18	18	18	22	22
Масса, кг, не более	8,5	12	15	19	36	51
Присоединение к трубопроводу фланцевое по ГОСТ 33259						
Трубопровод	горизонтальный, вертикальный или наклонный					

Примечание: по требованию заказчика счетчики ВМГ-200 изготавливаются на давление PN10 с 8 отверстиями на фланцах.

Потеря давления (метры водяного столба) на счетчике при текущем значении расхода (м^3/ч) определяется по формуле $h=S\cdot Q^2$.

ЗАВОД ВОДОПРИБОР Основан в 1892 г.

Счетчики воды крыльчатые СКБ

Применение

Счетчики крыльчатые холодной и горячей воды с диаметрами условного прохода 20, 25, 32 и 40 мм, предназначены для измерения объема питьевой воды по СанПиН 2.1.4.1074, протекающей в системах холодного (от +5 до +50 °С) и горячего (от +5 до +90 °С) водоснабжения при давлении до 1,6 МПа (16 кгс/см^2).

Конструктивные особенности

Гарантийный срок эксплуатации счетчика, установленного в системах холодного водоснабжения – 6 лет; горячего водоснабжения – 4 года.

Антивандальное исполнение и защита от воздействия внешних магнитных полей.

Возможность установки на вертикальном, наклонном и горизонтальном трубопроводе.

Счетчики идеально встраиваются в систему автоматизированного контроля.

Счетчики поставляются с комплектом монтажных частей (штуцера, накидные гайки, прокладки).

Средняя наработка на отказ не менее 100 000 часов.

Полный срок службы – 12 лет.

По заказу потребителя счетчики могут дополнительно комплектоваться датчиком для дистанционной передачи низкочастотных импульсов с передаточным коэффициентом 10 литров и в составе водомерной вставки с фильтром ФММ.

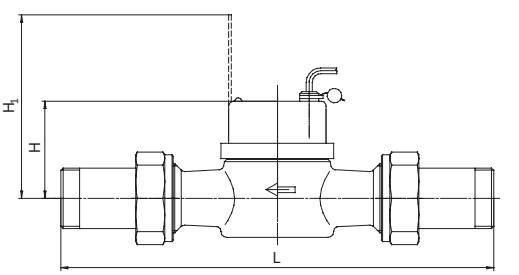

Межповерочный интервал (периодичность проверки):
при эксплуатации на холодной воде – 6 лет;
при эксплуатации на горячей воде – 4 года.

Конструкция счетчика защищена патентами РФ.

Материалы

Корпус: латунь. Монтажный комплект: латунь. Измерительный преобразователь: пластмасса. Элементы: полифениленоксид марки Noril 731-S.

Наименование параметра	Значение							
Диаметр условного прохода, Ду, мм	20		25		32		40	
Метрологический класс	А	В	А	В	А	В	А	В
Наибольший расход, Q_{max}, м^3/ч	5		7		12		20	
Номинальный расход, Q_n, м^3/ч	2,5		3,5		6		10	
Переходный расход, Q_t, м^3/ч	0,25	0,2	0,35	0,14	0,6	0,24	1	0,4
Наименьший расход, Q_{min}, м^3/ч	0,1	0,05	0,14	0,07	0,24	0,12	0,4	0,2
Порог чувствительности, не более, м^3/ч	0,05	0,025	0,07	0,035	0,12	0,06	0,2	0,1
Емкость индикаторного устройства, м^3	99999							
Наименьшая цена деления индикаторного устройства, м^3	0,00005							
Гидравлическое сопротивление, S, м/(м^3/ч)^2	0,3872		0,092		0,069		0,021	
Масса, не более, кг	0,8		1,6		1,7		2,7	
Монтажная длина, L, мм	225		260		300		300	
Строительная высота, H, мм	71		82		82		88	
Строительная высота при открытой крышке, H_1, мм	135		146		146		152	

Потеря давления (метры водяного столба) на счетчике при текущем значении расхода (м^3/ч) определяется по формуле $h=S \cdot Q^2$.

Комбинированные счетчики воды КВМ

Применение

Счетчики холодной воды комбинированные предназначены для измерения объемов питьевой воды, протекающей в системах холодного водоснабжения с расширенным диапазоном измерения расходов при температуре от +5 до +50 °С и давлении до 1,6 МПа (16 кгс/см^2).

Конструктивные особенности

Наибольший диапазон измерения.

Малые значения расходов Q_{min}, Q_t и порога чувствительности.

Наименьшие габаритные размеры.

Возможность дополнительной комплектации дополнительными датчиками (герконовыми, оптиковолоконными или индукционными) для дистанционной передачи импульсов.

Полный срок службы не менее 12 лет.

Материалы

Корпус: СЧ 20.
Элементы: Полифениленоксид марки NORIL 731-S.

Защита от коррозии

Краска эпоксидно-порошковая ЭК-201.

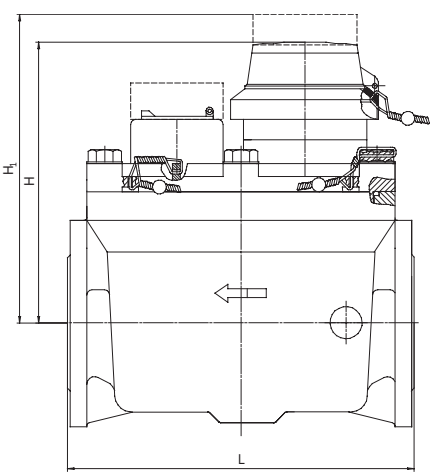

Наименование параметра	Значение	
Диаметр условного прохода, Ду, мм	50	80
Наибольший расход, Q_{max}, м^3/ч	90	200
Номинальный расход, Q_n, м^3/ч	50	120
Переходный расход, Q_t, м^3/ч	0,0375	
Наименьший расход, Q_{min}, м^3/ч	0,02	
Порог чувствительности, не более, м^3/ч	0,01	
Ёмкость индикаторного устройства, м^3:		
основного счётчика	999999,999	
байпасного счётчика	99999,9999	
Наименьшая цена деления, м^3	0,00005	
Диапазон срабатывания переключающего устройства при закрытии и открытии, м^3/ч	0,8÷3,5	
Масса, не более, кг	25	35
Строительная длина, мм	270	300
Строительная высота, Н, мм	290	310
Строительная высота с учетом установленного датчика, H_1, мм	365	385

Потеря давления (метры водяного столба) на счетчике при текущем значении расхода (м^3/ч) определяется по формуле $h=S \cdot Q^2$.

ЗАВОД ВОДОПРИБОР

Основан в 1892 г.

115114, Москва, Летниковская ул., дом 10 стр. 4
Телефоны: (495) 647-07-62
8 (800) 555-05-04
zakaz@vodopribor.su
www.vodopribor.su