ЗАВОД ВОДОПРИБОР

Основан в 1892 г.

Трубопроводная арматура и соединительные части

С 1892 года мы направляем воду в нужное русло!

О Заводе Водоприбор

Завод Водоприбор – отраслевой технологический лидер, обеспечивающий комплексное решение проблем жилищно-коммунального хозяйства – от производства до ввода в эксплуатацию систем тепловодоснабжения и водоотведения.

Высочайшее качество и уникальные эксплуатационные характеристики продукции, ориентация на внедрение инновационных технологий, а также эффективное взаимодействие с контрагентами – вот определяющие характеристики нашего предприятия.

Передовой опыт и продукция Завода Водоприбор широко используются в современном мире при проектировании и вводе в эксплуатацию систем «умный город», «большая цифра» и «цифровая экономика».

На базе предприятия функционирует конструкторское бюро и лаборатория научно-исследовательских и опытно-конструкторских работ, которые на протяжении многих лет успешно разрабатывают передовые решения в области учета энергетических ресурсов, проектируют и модернизируют трубопроводную арматуру, а также системы автоматического учета и дистанционной передачи данных (АСКУЭ- и AMR-системы).

Основные виды нашей продукции широко известны на рынке под брендами «МЗВ», «ВМХ», «ЗВК», «Водомеръ» и другими. Мы производим задвижки, приборы учета воды, пожарные гидранты, вантузы, фильтры для очистки воды, затворы, соединительные узлы, а также оказываем услуги по проектированию, изготовлению и обследованию узлов коммерческого учета воды и тепла, поверке и калибровке приборов учета.

Производственный комплекс нашего предприятия – это более 20000 м^2 оборудованных цеховых площадей со всей необходимой основной и вспомогательной инфраструктурой. Комплекс расположен в г. Малоярославце Калужской области и представляет собой современный завод полного производственного цикла, начиная с заготовительного цеха и участков механической обработки на многокоординатных центрах с ЧПУ и заканчивая уникальными проливочными стендами.

Водомерные узлы

Завод Водоприбор считает производство узлов коммерческого учета воды одним из наиболее перспективных направлений деятельности. Узлы коммерческого учета воды дают потребителям арматуростроительной отрасли двойной эффект: позволяют сэкономить время и предохраняют от возможных ошибок при сборке конструкции.

Завод Водоприбор принимает индивидуальные заказы на водомерные узлы, размеры и комплектация которых определяется заказчиками.

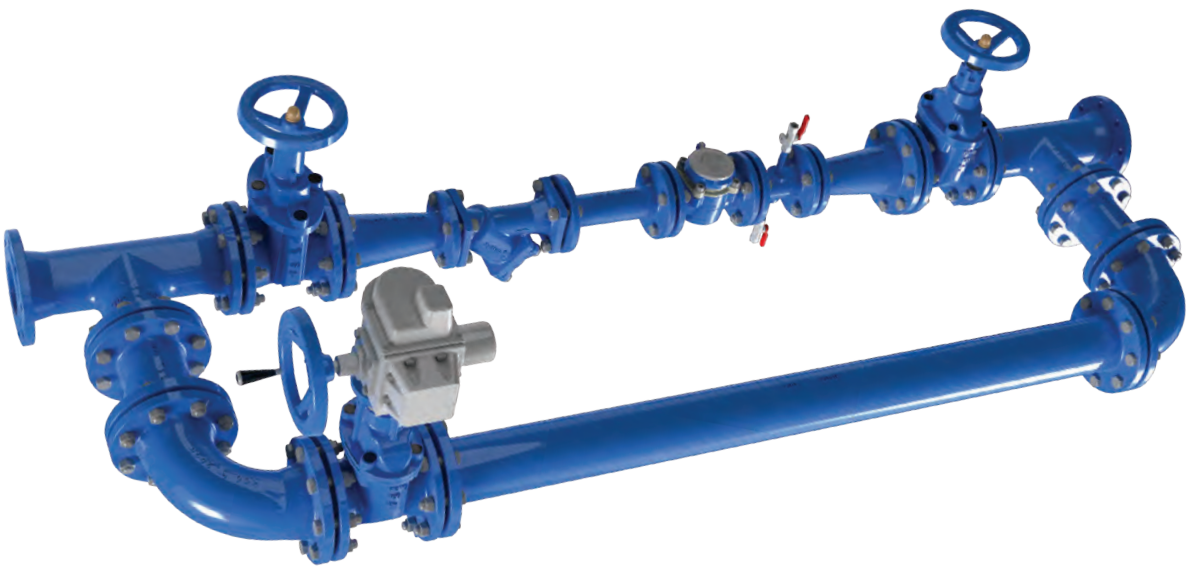

Примеры чертежей водомерных узлов, выпускаемых Заводом Водоприбор

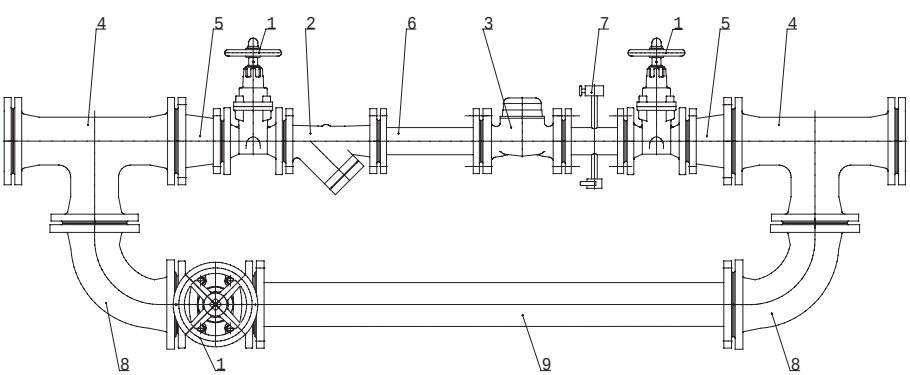

1. Задвижка МЗВ
2. Фильтр ФМФ
3. Счетчик ВМХм
4. Тройник
5. Переход
6. Проставка
7. Крест специальный
8. Колено
9. Обводная проставка

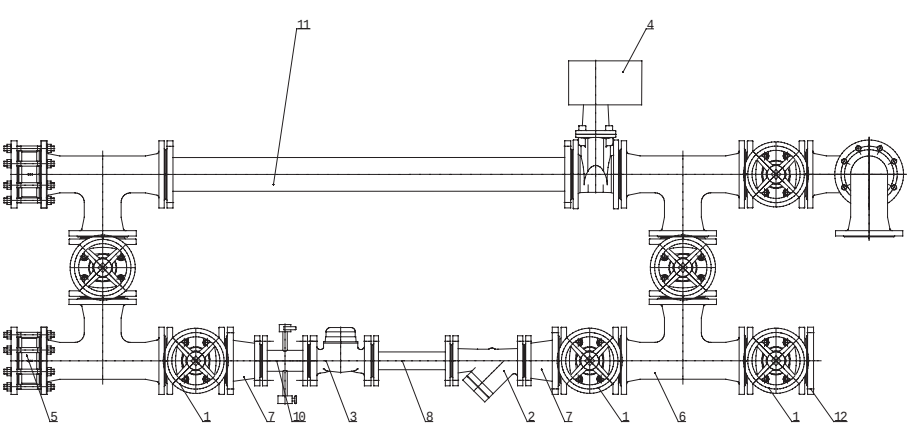

1. Задвижка МЗВ
2. Фильтр ФМФ
3. Фильтр ВХ
4. Задвижка МЗВПР
5. Обратный клапан ОЗС
6. Тройник
7. Переход
8. Проставка
9. Колено
10. Крест специальный
11. Проставка обводная
12. Фланец приварной

ЗАВОД ВОДОПРИБОР Основан в 1892 г.

Задвижки ЗВК

Применение

Задвижки с обрезиненным клином и невыдвижным шпинделем фланцевые чугунные ЗВК предназначены для полного перекрытия рабочей среды в трубопроводе.

По устойчивости к воздействию температуры и влажности окружающего воздуха задвижки соответствуют климатическому исполнению УХЛ категории размещения 3 ГОСТ 15150.

Изготовлены по ТУ 3700-001-10836627-2016 «Задвижки ЗВК».

Конструктивные особенности

Соответствие ГОСТ 5762 задвижки на номинальное давление не более PN250.

Класс герметичности – А по ГОСТ 9544.

Полный назначенный срок службы корпусных деталей (корпус, крышка) – не менее 50 лет.

Гарантийный срок эксплуатации – 10 лет с даты приемки.

Гарантийная наработка – 600 циклов.

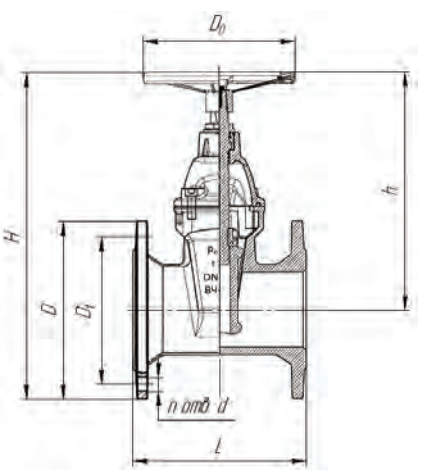

Материалы

Корпусные детали и клин: высокопрочный чугун с шаровидным графитом ВЧ 45.
Уплотнение затвора: смесь резиновая на основе СКЭП.
Шпиндель: сталь коррозионно-стойкая 20Х13.
Гайки закладные: латунь ЛС 59-1.

Защита от коррозии

Краска порошковая эпоксидная (цвет синий), толщина слоя не менее 250 мкм.

Наименование параметра	Тип задвижки							
	ЗВК-50	ЗВК-65	ЗВК-80	ЗВК-100	ЗВК-150	ЗВК-200	ЗВК-250	ЗВК-300
Условное обозначение	30вч39р							
Номинальный диаметр, мм	50	65	80	100	150	200	250	300
Строительная длина, L, мм	150	170	180	190	210	230	250	270
Строительная высота, h, мм	228	257	292	303	402	481	574	655
Масса, кг	8,5	10,9	12,6	19	31	58	83	104
Величина рабочего хода затвора, обороты	4,5-5,5	6-7	7-8	9,5-10,5	15,5-16,5	16,5-17	21-22	24-25
Максимально допустимый крутящий момент на шпинделе открытия и закрытия затвора, Н×м, не более	30	45	65	55	85	110	130	150
Коэффициент гидравлического сопротивления, не более	0,2							
Присоединение к трубопроводу	фланцевое по ГОСТ 33259							
Номинальное (условное) давление, МПа (кгс/см²)	PN=1,6 (16)					PN=1,0 (10)		
Рабочее давление, МПа (кгс/см²)	PN=1,6 (16)					PN=1,0 (10)		
Пробное давление, МПа (кгс/см²)	PN=2,4 (24)					PN=1,5 (1,5)		
Рабочая среда (вода)	по СанПиН 2.1.4.1074							
Температура рабочей среды, ºС	от +5 до +75							
Температура окружающего воздуха, ºС	от -15 до +40							
Рабочее положение	любое, кроме маховиком вниз							
Управление	ручное							
Направление подачи рабочей среды	двустороннее							

Задвижки МЗВ

Применение

Задвижки с обрезиненным клином и невыдвижным шпинделем фланцевые чугунные применяются как запорное устройство на трубопроводах для питьевой воды по СанПин 2.1.4.1074 при температуре от +5 до +75 °С и давлении до 1,6 МПа (МЗВ-50, 80,100), до 1,0 МПа (МЗВ-150, 200, 250, 300).

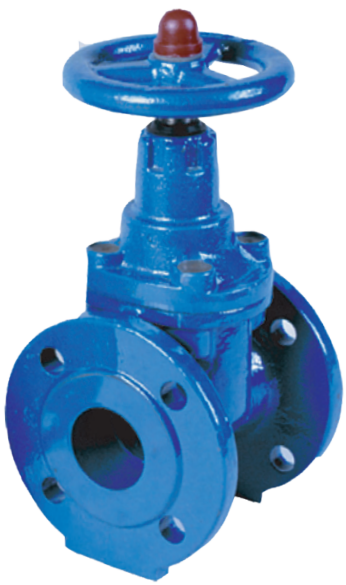

Конструктивные особенности

Гарантия – 10 лет.

Полный назначенный срок службы корпусных деталей – не менее 50 лет.

Отсутствует опасность заклинивания затвора (обрезиненного клина) при колебаниях температуры.

Низкие значения крутящего момента при открытии и закрытии затвора.

Двойное уплотнение шпинделя.

Отсутствует приямок в корпусе задвижки.

Отсутствует сальниковый узел.

Монтаж осуществляется на вертикальном и горизонтальном трубопроводе.

Класс герметичности затвора – А по ГОСТ 9544.

Ходовой узел полностью защищен от внутренней и внешней среды.

Болтовые соединения корпуса с крышкой защищены от внутренней и внешней среды.

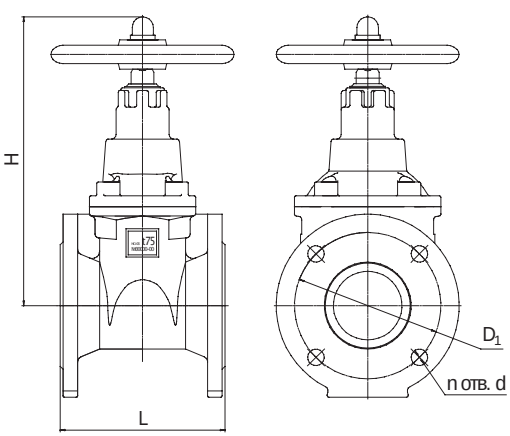

Материалы

Корпус: серый чугун СЧ-20; клин – ВЧ45.
Уплотнение затвора: резиновая смесь.
Шпиндель: сталь коррозионно-стойкая 20Х13.
Гайки закладные: латунь.

Защита от коррозии

Краска эпоксидно-порошковая ЭК-201, синяя.

Наименование параметра	Тип задвижки						
	МЗВ-50	МЗВ-80	МЗВ-100	МЗВ-150	МЗВ-200	МЗВ-250	МЗВ-300
Номинальный диаметр, мм	50	80	100	150	200	250	300
Строительная длина, L, мм	150	180	190	210	230	250	270
Строительная высота, H, мм	240	306	353	480	562	689	784
Диаметр присоединительных отверстий, d, мм	18	18	18	22	22	22	22
Количество присоединительных отверстий, n, шт.	4	4	8	8	8	12	12
Масса, кг	12	20	26	46	74	118	160
Величина рабочего хода затвора, обороты	8-9,5	12-14	16-19	26-31	31-32	38-42	45-48
Крутящий момент на шпинделе открытия и закрытия затвора, Н×м, не более	35	50	70	110	170	200	200
Коэффициент гидравлического сопротивления, не более	0,2						
Присоединение к трубопроводу	фланцевое по ГОСТ 33259						
Направление подачи рабочей среды	двустороннее						

ЗАВОД ВОДОПРИБОР Основан в 1892 г.

Задвижки МЗВГ

Применение

Задвижки с обрезиненным клином невыдвижным шпинделем фланцевые чугунные применяются как запорное устройство на трубопроводах для питьевой воды по СанПин 2.1.4.1074 и сетевой воды по СНиП 2.04.07 при температуре от +5 до +110 °С и давлении до 1,6 МПа (16 кгс/см^2).

Конструктивные особенности

Отсутствует опасность заклинивания затвора при колебаниях температуры.

Двойное уплотнение шпинделя обеспечивает высокую герметичность.

Отсутствует приямок в корпусе задвижки.

Отсутствует сальниковый узел.

Малый крутящий момент.

Высокая надежность.

Монтаж осуществляется на вертикальном и горизонтальном трубопроводе.

Материалы

Корпусные детали и клин: серый чугун.

Уплотнение затвора: резиновая смесь.

Шпиндель: сталь коррозионно-стойкая.

Защита от коррозии

Краска эпоксидно-порошковая ЭК-801, красная.

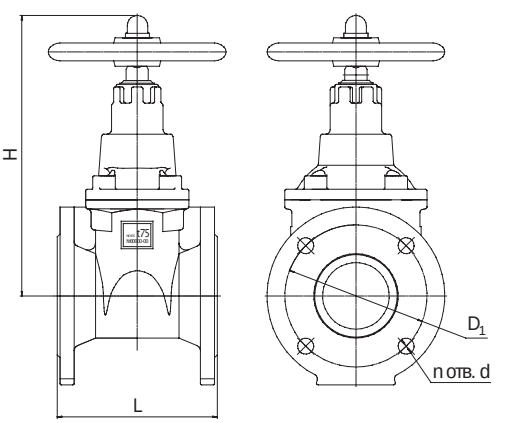

Наименование параметра	Тип задвижки		
	МЗВГ-50	МЗВГ-80	МЗВГ-100
Номинальный диаметр, мм	50	80	100
Строительная длина, L, мм	150	180	190
Строительная высота, H, мм	240	306	353
Диаметр по присоединительным отверстиям, D_1, мм	125	160	180
Диаметр присоединительных отверстий, d, мм	18	18	18
Количество присоединительных отверстий, n, шт	4	4	8
Масса, кг	12	20	26
Протечки затвора, см^3/мин, не более	0,3	0,48	0,6
Величина рабочего хода затвора,обороты	8-9,5	12-14	16-19
Максимально допустимый крутящиймомент на шпинделе открытия изакрытия затвора, Н×м, не более	35	50	70
Коэффициент гидравлическогосопротивления, не более	0,2		
Присоединение к трубопроводу	фланцевое, по ГОСТ 33259		
Управление	ручное		
Рабочее положение задвижки	любое, кроме маховиком вниз		
Направление подачи рабочей среды	двухстороннее		

Задвижки МЗВП

Применение

Задвижки с обрезиненным клином невыдвижным шпинделем с указателем положения затвора фланцевые чугунные применяются как запорное устройство на трубопроводах для питьевой воды по СанПиН 2.1.4.1074 и систем пожаротушения при температуре от +5 до +75 °С и давлении до 1,6 МПа МЗВП (50, 80, 100), до 1,0 МПа МЗВП (150).

Конструктивные особенности

Высокая надежность (гарантийная наработка на отказ не менее 600 циклов).

Малый крутящий момент.

Отсутствует сальниковое уплотнение.

Класс герметичности затвора – А по ГОСТ 9544.

Двойное уплотнение шпинделя.

Отсутствует приямок в корпусе задвижки.

Монтаж осуществляется на вертикальном и горизонтальном трубопроводе.

Материалы

Корпус: серый чугун, клин – ВЧ45.

Уплотнение затвора: резиновая смесь.

Шпиндель: сталь коррозионно-стойкая.

Защита от коррозии

Краска эпоксидно-порошковая ЭК-201, синяя.

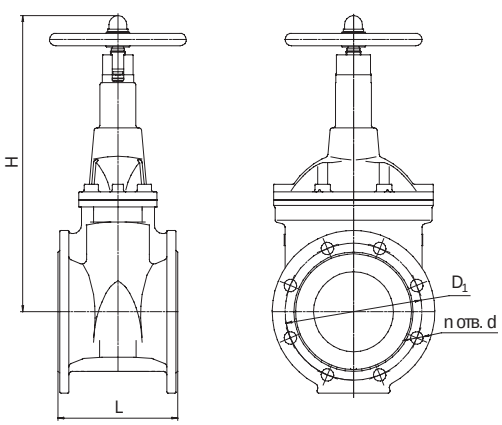

Наименование параметра	Тип задвижки			
	МЗВП-50	МЗВП-80	МЗВП-100	МЗВП-150
Номинальный диаметр, мм	50	80	100	150
Строительная длина, L, мм	150	180	190	210
Строительная высота, H, мм	265	340	382	522
Диаметр по присоединительным отверстиям, D_1, мм	125	160	180	240
Диаметр присоединительных отверстий, d, мм	18	18	18	22
Количество присоединительных отверстий, n, шт	4	4	8	8
Масса, кг	12	20	26	46
Величина рабочего хода затвора, обороты	8-9,5	12-14	16-19	26-31
Крутящий момент на шпинделе открытияи закрытия затвора, Н×м, не более	35	50	70	110
Коэффициент гидравлического сопротивления	0,2			
Присоединение к трубопроводу	фланцевое, по ГОСТ 33259			

ЗАВОД ВОДОПРИБОР Основан в 1892 г.

Задвижки МЗВПР

Применение

Задвижки с обрезиненным клином, невыдвижным шпинделем фланцевые чугунные МЗВПР, управляемые приводными устройствами вращательного действия предназначены для полного перекрытия рабочей среды в трубопроводе питьевой воды по СанПиН 2.1.4.1074 при температуре от +5 до +75 °С и давлении до 1,6 МПа.

Конструктивные особенности

Гарантийный срок эксплуатации – 10 лет.

Назначенный срок службы корпусных деталей не менее 50 лет.

Средний ресурс до списания не менее 4500 циклов.

Гарантийная наработка не менее 600 циклов.

Возможность визуального подтверждения открытия/закрытия затвора.

Отсутствует приямок в корпусе задвижки.

Низкий крутящий момент.

Класс герметичности затвора – А по ГОСТ 9544.

Материалы

Корпус: серый чугун, клин – ВЧ45.

Уплотнение затвора: резиновая смесь.

Шпиндель: сталь коррозионно-стойкая.

Защита от коррозии

Краска эпоксидно-порошковая ЭК-201, синяя.

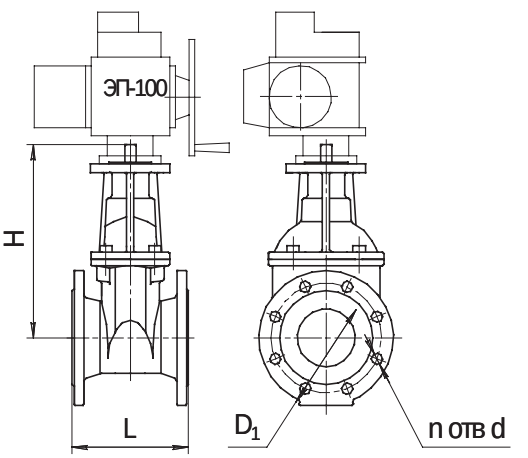

Присоединительные размеры и тип присоединения для приводных устройств: АЧ СТ ЦКБА 062-2009 (взамен тип А по ОСТ 26-07-763-73)

Наименование параметра	Тип задвижки МЗВПР-100
Номинальный диаметр, мм	100
Строительная длина, L, мм	190
Строительная высота, H, мм	320
Диаметр по присоединительным отверстиям, D_1, мм	180
Диаметр присоединительных отверстий, d, мм	18
Количество присоединительных отверстий, n, шт	8
Масса, кг	25,6
Величина рабочего хода затвора,обороты	16-19
Крутящий момент на шпинделеоткрытия и закрытия затвора, Н×м,не более	70
Коэффициент гидравлического сопротивления	0,2
Присоединение к трубопроводу	фланцевое, по ГОСТ 33259
Управление	приводное устройство вращательного действия
Рабочее положение задвижки	вертикальное
Направление подачи рабочей среды	двухстороннее

Задвижки МЗВШ

Применение

Задвижки с обрезиненным клином невыдвижным шпинделем со штоковой передачей предназначены для безколодезной установки, в необслуживаемых помещениях и труднодоступных местах для полного перекрытия рабочей среды в трубопроводах питьевой воды по СанПиН 2.1.4.1074 при температуре от +5 до +75 °С и давлении до 1,6 МПа МЗВШ (50, 80,100), до 1,0 МПа МЗВШ (150, 200, 250, 300).

Конструктивные особенности

Гарантийный срок эксплуатации задвижек – 18 месяцев со дня ввода в эксплуатацию.

Гарантийная наработка – не менее 300 циклов.

Материалы

Корпус: серый чугун, клин ВЧ45.

Уплотнение затвора: резиновая смесь.

Шпиндель и штанга: сталь коррозионно-стойкая.

Гайки закладные: латунь.

Защита от коррозии

Краска эпоксидно-порошковая ЭК-201, синяя.

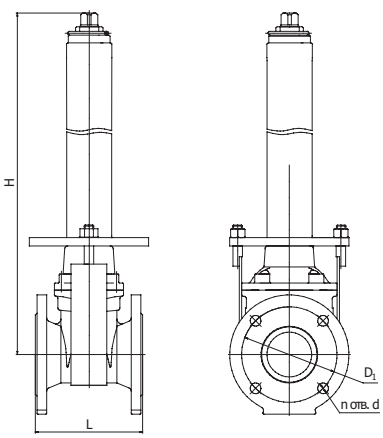

Наименование параметра	Тип задвижки						
	МЗВШ-50	МЗВШ-80	МЗВШ-100	МЗВШ-150	МЗВШ-200	МЗВШ-250	МЗВШ-300
Номинальный диаметр, мм	50	80	100	150	200	250	300
Строительная длина, L, мм	150	180	190	210	230	250	270
Строительная высота H, мм	1800-3000 с интервалом через 100 мм						
Диаметр по присоединительным отверстиям, D_1, мм	125	160	180	240	295	350	400
Диаметр присоединительных отверстий, d, мм	18	18	18	22	22	22	22
Количество присоединительных отверстий, n, шт	4	4	8	8	8	12	12
Масса при h=1800 мм, кг, не более	33	40,1	48,2	69,3	80,7	100,7	150
Изменение массы на каждые 100 мм высоты	1,1	1,1	1,1	1,3	1,4	1,1	1
Протечки затвора, $см^3$/мин, не более	0,3	0,48	0,6	0,9	1,2	1,5	1,8
Величина рабочего хода затвора, обороты	8-9,5	12-14	16-19	26-31	31-32	38-42	45-48
Крутящий момент на шпинделе Н×м, не более	35	50	70	110	170	200	200
Коэффициент гидравлического сопротивления	0,2						
Присоединение к трубопроводу	фланцевое, по ГОСТ 33259						
Управление	ручное						
Рабочее положение трубопровода	горизонтальное						
Рабочее положение задвижки	вертикальное						
Направление подачи рабочей среды	двухстороннее						

ЗАВОД ВОДОПРИБОР Основан в 1892 г.

Гидранты пожарные подземные

Применение

Гидранты пожарные подземные предназначены для отбора на пожарные нужды воды, протекающей в системах холодного водоснабжения в диапазоне температур от +5 до +50 °С и давлении до 1,0 МПа (10кгс/см^2).

Конструктивные особенности

Ствол гидранта модульного типа, позволяет регулировать высоту от 1250 до 3500 мм путем изменения количества и типа надставок.

Штанга гидранта выполнена из коррозионно-стойкой стали.

Покрытие гидранта внутреннее и наружное порошково-эпоксидное, которое обеспечивает антикоррозионную защиту изделия.

Резьбовая часть ниппеля – бронза.

Крепеж, применяемый при сборке гидранта, имеет антикоррозийную защиту, что увеличивает срок их службы при работе в агрессивных условиях.

Резьбовая часть корпуса клапана – бронза.

Материал

Корпус, надставки и клапан: серый чугун СЧ18.
Штанга, шпиндель: сталь коррозионно-стойкая.
Прокладки: резиновая смесь.
Эпоксидно-порошковое покрытие.

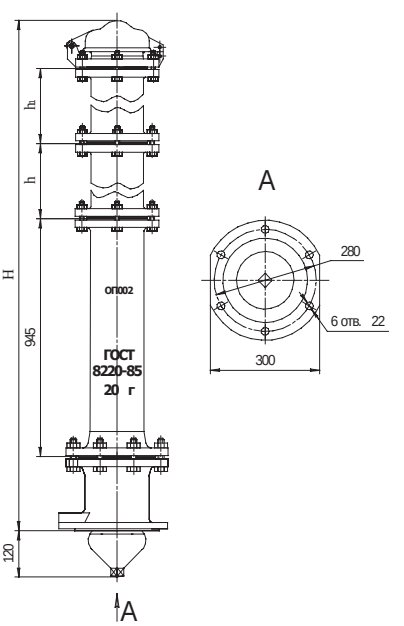

Наименование параметра	Высота, Н, мм									
	1250	1500	1750	2000	2250	2500	2750	3000	3250	3500
Высота первой проставки, h, мм	-	250	500	750	1000	1000	1000	1000	1000	1000
Высота первой проставки, h_1, мм	-	-	-	-	-	250	500	750	1000	1000
Наименование параметра Значение	Значение									
Рабочее давление Рр, МПа (кгс/см^2), не более	1 (10)									
Высота гидранта Н, мм (с интервалом, через 250 мм)	1250-3500									
Масса гидранта (при высоте 1250 мм), кг, не более (с увеличением массы на каждые 250 мм высоты не более 10 кг)	105									
Ход клапана, мм	24-30									
Число оборотов штанги до полного открытия клапана	12-15									
Гидравлическое сопротивление в гидранте при Н=1250 мм, с^{2}м$^{-5}$, не более	1,25×10^3									
Изменение гидравлического сопротивления на каждые 250 мм высоты, с^{2}м$^{-5}$, не более	0,05×10^3									
Полный срок службы гидранта, лет, не менее	30									

Гидранты пожарные ГДЗ

Применение

Гидранты пожарные подземные двойного запирания ГДЗ предназначены для отбора воды с целью пожаротушения и для впуска-выпуска воздуха при опорожнении и наполнении систем холодного питьевого водоснабжения с помощью центрального ключа пожарной колонки по ГОСТ Р 53250.
Гидранты устанавливаются в колодцах или в грунте без строительства колодцев (безколодезный вариант с клапаном дренажным для защиты от грунтовых вод), укрепляются непосредственно на пожарной подставке по ГОСТ 5525, являющейся фасонной частью водопроводной сети.

Конструктивные особенности

Гидрант оборудован клапаном обратным пружинным, предназначенным для двойного и аварийного закрывания гидранта. В процессе эксплуатации имеется возможность монтажа или демонтажа запорного клапана и привода гидранта и установки надставок для увеличения его высоты. Гидранты обеспечивают герметичную защиту внутренних полостей от грунтовых вод.
По требованию заказчика в комплект поставки дополнительно могут входить клапан дренажный (устройство для защиты от грунтовых вод) и устройство для определения пропускной способности (расхода воды).

Материал

Основание: сталь с защитным покрытием.
Корпус – конструкционная сталь. Ниппель, седло, клапан, шпиндель, штанга: сталь коррозионно-стойкая. Крышка: алюминиевый сплав.
Муфта: латунь.
Уплотнение: смесь резиновая морозостойкая.
Метизные изделия: сталь углеродистая с термодиффузионным покрытием.

Наименование параметра	Значение
Рабочее давление Рр, МПа (кгс/см^2), не более	1,6 (16)
Пробное давление Рпр, МПа (кгс/см^2), не более	2,4 (24)
Высота гидранта Н, мм (с интервалом, через 250 мм)	500-3500
Внутренний диаметр корпуса DN	150
Масса гидранта (при высоте 1250 мм), кг, не более (с увеличением массы на каждые 250 мм высоты не более 10 кг)	57
Максимальный расход воды на пожаротушение, л/с, не менее	37
Ход клапана, мм	36-45
Число оборотов штанги до полного открытия клапана	12-15
Гидравлическое сопротивление в гидранте при Н=1250 мм, с^{2}м$^{-5}$, не более	$1{,}1\times10^3$
Изменение гидравл. сопротивления на каждые 250 мм высоты, с^{2}м$^{-5}$, не более	$0{,}05\times10^3$
Усилие закрытия (открытия), Н (кгс), не более	150 (15)
Рабочая среда (вода)	по СанПиН 2.1.4.1074
Температура рабочей среды, ºС	от 0,1 до 50
Температура окружающего воздуха, ºС	от -50 до +50
Присоединение к трубопроводу по ГОСТ 5525	фланцевое
Управление	ручное
Рабочее положение	вертикальное
Полный срок службы гидранта, лет, не менее	50
Срок сохраняемости гидранта, лет, не менее	1
Установленная безотказная наработка, циклы, не менее	200

ЗАВОД ВОДОПРИБОР Основан в 1892 г.

Фильтры сетчатые ФСП

Применение

Фильтры сетчатые прямоточные с номинальными диаметрами условного прохода 20, 25, 32, 40 мм, предназначены для улавливания стойких механических примесей, в том числе ферромагнетиков, в холодной и горячей воде и других неагрессивных жидкостях с температурой от +5 до +110 °С при давлении до 1,6 МПа (16 кгс/см^2).

Конструктивные особенности

Запатентованная конструкция, не имеющая аналогов.

Двойной метод очистки воды: от твердых мелких частиц (фильтрующая сетка) и ферромагнетиков (магнитная вставка).

Наличие прямоточного канала, обеспечивающее низкое гидравлическое сопротивление в трубопроводе, зависящее от размера ячейки сетчатого экрана.

Малый вес, минимальные габаритные размеры.

Возможность опломбирования.

Простота в техническом обслуживании.

Материалы

Корпус: латунь.

Стержень, сетка: сталь коррозионно-стойкая.

Магниты: магнитопласт.

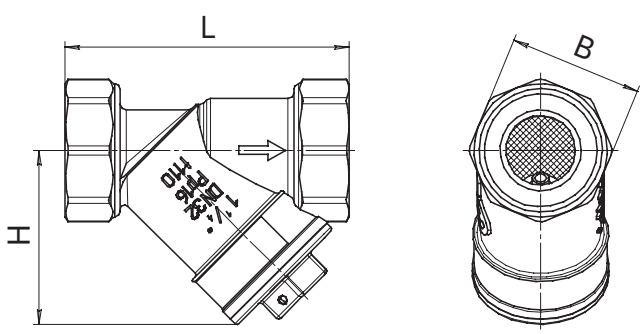

Наименование параметра	ФСП-20	ФСП-25	ФСП-32	ФСП-40
Номинальный диаметр, мм	20	25	32	40
Диаметр резьбы	G¾	G1	G1¼	G1½
Строительная длина, L, мм	72	89	98	115
Строительная высота, H, мм	48	52	62	74
Ширина, B, мм	17	19	24	27
Масса, кг	0,27	0,41	0,53	0,81
Размер ячейки фильтрующей сетки в свету	0,8×0,8			
Гидравлическоесопротивление S, м/(м^3/ч)^2	0,0015	0,0012	0,0011	0,001

Фильтры ФСН

Применение

Фильтры сетчатые направленные с номинальными диаметрами 20, 25, 32, 40 мм, предназначены для улавливания стойких механических примесей, устанавливаются в подающих и обратных трубопроводах питьевого водоснабжения при давлении до 1,6 МПа и диапазоне температур от 5 до 110 °С.

Конструктивные особенности

Малый вес, минимальные габаритные размеры.

Простота в техническом обслуживании.

Материалы

Корпус: латунь.

Сетка: сталь коррозионно-стойкая.

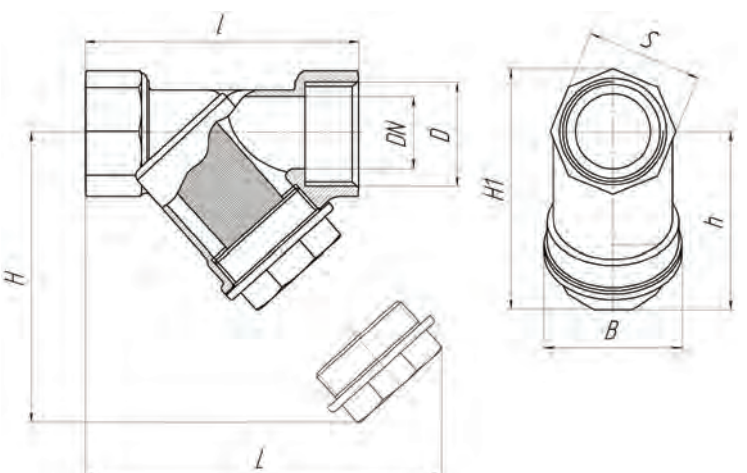

Обозначение	DN	D	L	l	B	H	H1	h	S	Масса, кг	Размер ячейки сетки, мм	Гидравлическое сопротивление, S, м/(м³/ч)²
ФСН-25	25	1"	120	87	40	82	75	58	38	0,45	0,7×0,7	0,015
ФСН-32	32	1¼"	130	96	44	98	88	65	47	0,65	0,7×0,7	0,013
ФСН-40	40	1½"	140	105	50	100	100	75	54	0,82	0,7×0,7	0,012

ЗАВОД ВОДОПРИБОР Основан в 1892 г.

Фильтры ФМФ, ФМФВ

Применение

Фильтры магнитные фланцевые ФМФ, ФМФВ с номинальными диаметрами 50, 65, 80, 100, 150, 200, 250, изготовленные по ТУ 3697-008-10836627-2016, предназначены для улавливания стойких механических примесей, в том числе ферромагнетиков и железосодержащих частиц в холодной и горячей воде, других неагрессивных жидкостях с температурой от +5 до +110 °С при давлении до 1,6 МПа (16 кгс/см^2).

Конструктивные особенности

Конструкция фильтров защищена патентами.

Двойной метод очистки: от твердых частиц – фильтрующая сетка, от ферромагнетиков и железосодержащих частиц – магнитная вставка.

Наличие прямоточного канала, снижающего потерю давления в трубопроводе.

Срок службы не менее 12 лет.

Устанавливается на горизонтальном, вертикальном и наклонном трубопроводах.

Материалы

Корпус, крышка: чугун.

Стержень: латунь.

Серка: сталь коррозионно-стойкая.

Магниты: магнитопласт.

Защита от коррозии

Краска эпоксидно-порошковая ЭК-801, красная.

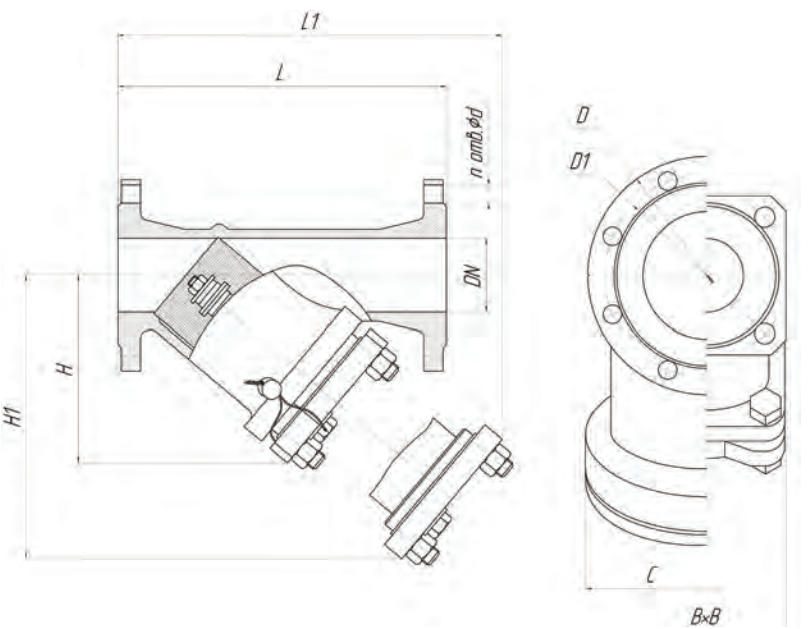

Основные параметры. Габаритные, присоединительные размеры, мм												
DN	D,B×B	D1	L	H	C	L1*	H1*	d	n	Масса, кг	Размер ячейки фильтрующей сетки в свету	Гидравлическое сопротивление S, м/(м^3/ч)^2
50	125×125	125	230	140	–	280	200	18	4	10	1,4×1,4	16,6×10^{-4}
65	140×140	145	290	165	–	355	250	18	4	16,5		6,4×10^{-4}
80	195	160	310	195	–	385	275	18	8	20,5		3,15×10^{-4}
100	215	180	350	215	–	425	315	18	8	26		1,33×10^{-4}
150	280	240	480	320	285	645	490	22	8	75	2×2	0,161×10^{-4}
200	335	295	650	415	370	865	650	22	12	145		0,077×10^{-4}
250	405	355	800	517	446	1100	840	26	12	246		0,03×10^{-4}

Примечание: Потеря давления (метры водяного столба) на фильтре при текущем значении расхода (м^3/ч) определяется по формуле: $h=S\times Q^2$.

Хомут ремонтный ХГ-СР

Применение

Хомут стальной гидравлический соединительный ремонтный с резиновым уплотнением предназначен для локального устранения пробоев, свищей, разломов и трещин в трубопроводах (тип 1), и для соединения труб из разных материалов при наличии зазора между ними (тип 2) в системах холодного и горячего водоснабжения.

Конструктивные особенности

Простота в техническом обслуживании.

Хомут может быть установлен одним человеком – без помощи дополнительных устройств или специнструментов.

Хомут может быть использован:
- в качестве защитного кожуха на резьбовое или сварное соединение;
- при соединении труб, имеющих угловое отклонение;
- как переходник на ступеньке при смещении труб;
- как замена вышедшей из строя резьбовой муфты.

Материал

Корпус и вкладыш: коррозионно-стойкая сталь.
Шпильки и гайки: углеродистая сталь с термодиффузионным покрытием.
Уплотнение: резиновая смесь.

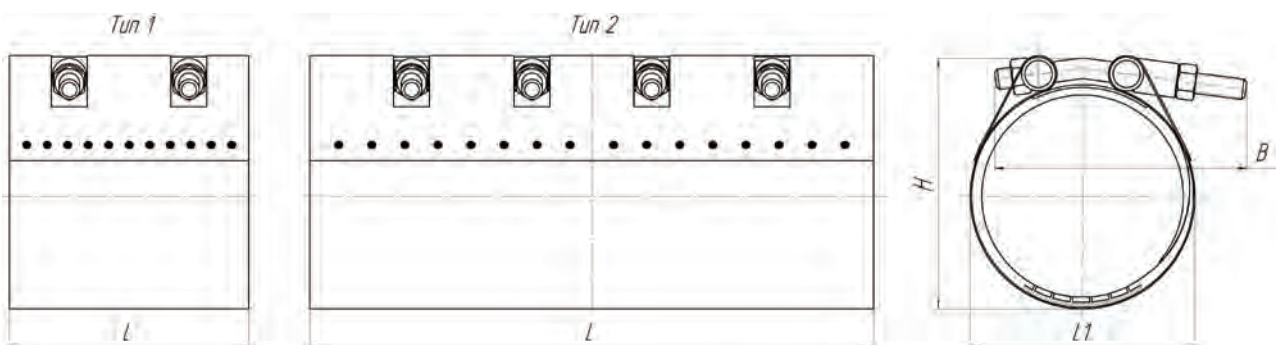

Обозначение	DN	Наружный диаметр трубы, мм		H	B	L		L1	Масса, кг	
		min	max			тип 1	тип 2		тип 1	тип 2
ХГ-СР-50-1,6	50	53	66	90	125	140/200	–	90	1/1,3	–
ХГ-СР-65-1,6	65	70	82	105	130	140/200	–	105	1,2/1,5	–
ХГ-СР-80-1,6	80	88	98	125	150	140/200	–	125	1,5/1,8	–
ХГ-СР-100-1,6	100	108	118	150	146	140/200	330	150	1,8/2,3	3,9
ХГ-СР-125-1,6	125	133	144	170	185	140/200	330	170	2/2,5	4
ХГ-СР-150-1,6	150	159	170	190	200	140/200	330	190	2/2,5	4,3
ХГ-СР-200-1,6	200	219	222	235	225	140/200	330	235	2,6/3,2	5,5
ХГ-СР-250-1,6	250	270	274	285	265	140/200	330	285	2,9/3,6	6,2
ХГ-СР-300-1,6	300	320	326	325	315	140/200	330	325	3,2/3,9	6,6
ХГ-СР-400-1,6	400	420	429	435	410	–	330	435	–	11
ХГ-СР-500-1,6	500	525	532	570	510	–	330	570	–	14,5
ХГ-СР-600-1,6	600	625	635	670	605	–	330	670	–	15,5
ХГ-СР-700-1,6	700	720	738	815	705	–	330	770	–	17,2
ХГ-СР-800-1,6	800	820	842	875	800	–	330	875	–	20

ЗАВОД ВОДОПРИБОР Основан в 1892 г.

Соединительный узел ПФРК

Применение

Соединительные узлы чугунные с резиновыми уплотнениями и номинальными диаметрами 50, 65, 80, 100, 125, 150, 200, 250, 300, 400 и 600 мм предназначены для соединения чугунных и стальных труб в системе холодного водоснабжения при давлении до 1,0 МПа (10 кгс/см^2) и диапазоне температур от +5 до +90 °С.

Узлы переходные фланцевые раструбные компенсаторные ПФРК изготовлены по ТУ 1460-004-03219029-2003.

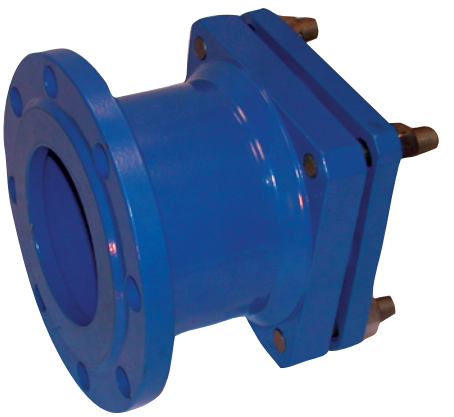

Материал

Корпус, крышка: чугун СЧ-20.

Манжета: резиновая смесь.

Эпоксидно-порошковое покрытие.

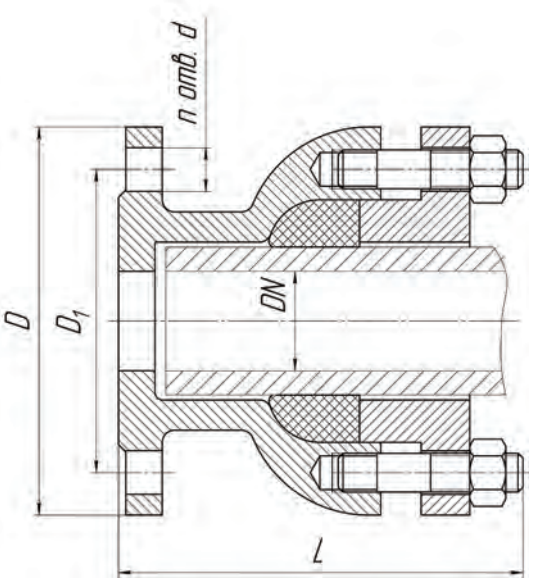

Наименование параметра	Номинальный диаметр, DN, мм										
	50	65	80	100	125	150	200	250	300	400	600
Строительная длина, L, мм	220	220	230	230	230	265	265	275	275	335	435
Наружный диаметр фланца, D, мм	160	180	195	215	245	280	335	390	440	565	780
Диаметр по присоединительным отверстиям, D_1, мм	125	145	160	180	210	240	295	350	400	515	725
Диаметр присоединительных отверстий, d, мм	18	18	18	18	18	22	22	22	22	26	30
Количество присоединительных отверстий, n, шт	4	4	8	8	8	8	8	12	12	16	20
Условное давление, МПа	1,0										
Рабочее давление, МПа	1,0										
Пробное давление, МПа	1,5										
Рабочая среда (вода)	по СанПиН 2.1.4.1074										
Температура рабочей среды, °С	от +5 до +90										
Температура окружающего воздуха, °С	от -15 до +50										

Соединительный узел ДРК

Применение

Соединительные узлы чугунные с резиновыми уплотнениями и номинальными диаметрами 50, 65, 80, 100, 125, 150, 200, 250, 300, 400 и 600 мм предназначены для соединения чугунных и стальных труб в системе холодного водоснабжения при температуре от +5 до +90 °С и давлении до 1,0 МПа (10 кгс/см^2).

Узлы двойные раструбные компенсаторные ДРК изготовлены по ТУ 1460-004-032219029-2003.

Материалы

Корпус, крышка: чугун СЧ-20.

Манжета: резиновая смесь.

Эпоксидно-порошковое покрытие.

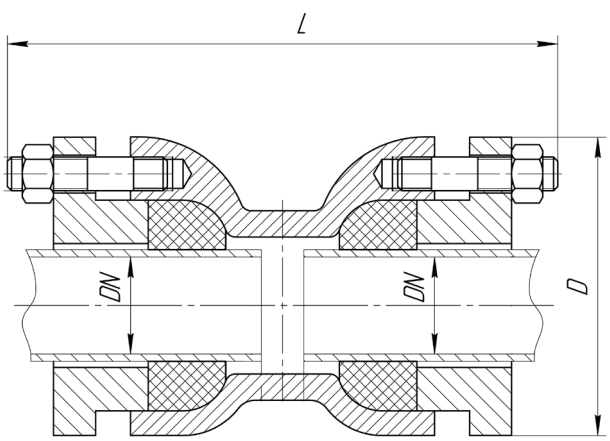

Наименование параметра	Номинальный диаметр, DN, мм			
	100	150	200	300
Строительная длина, L, мм	325	365	365	365
Высота, D, мм	215	280	335	440
Условное давление, МПа	1,0			
Рабочее давление, МПа	1,0			
Пробное давление, МПа	1,5			
Рабочая среда (вода)	по СанПиН 2.1.4.1074			
Температура рабочей среды, °С	от +5 до +90			
Температура окружающего воздуха, °С	от -15 до +50			

ЗАВОД ВОДОПРИБОР Основан в 1892 г.

Муфта свертная МСВ и МС

Применение

Муфты свертные чугунные с резиновым вкладышем МСВ с номинальными диаметрами 50, 100, 125, 150 и муфты свертные чугунные под чеканку свинцом МС 175, 200, 250, 300, изготовленные по ТУ 1460-032-03219029-2012 предназначены для соединения и ремонта чугунных труб в системах холодного водоснабжения при давлении до 1,0 МПа (10 кгс/см^2) и диапазоне температур от +5 до +50 °С.

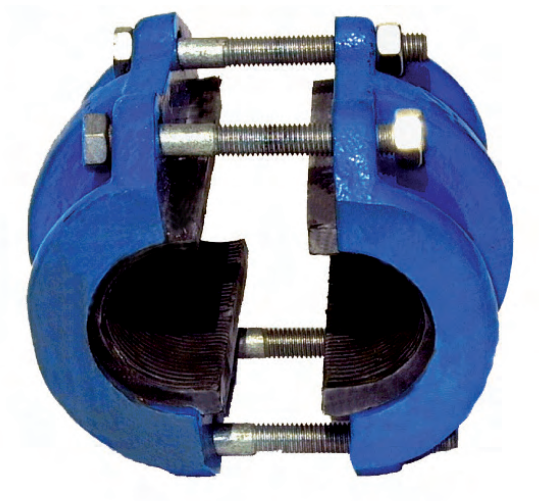

Материал

Полумуфта: чугун СЧ-20.

Прокладка: резина.

Эпоксидно-порошковое покрытие.

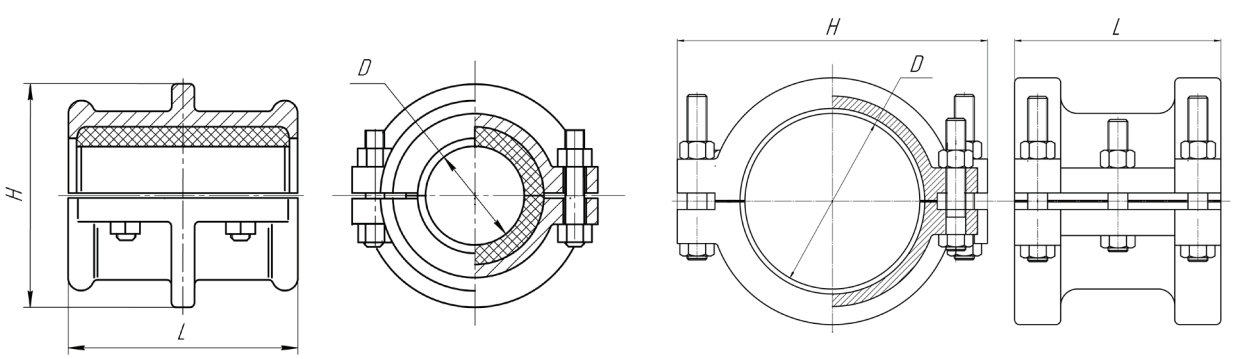

Наименование параметра	С резиновым вкладышем		
	МСВ-50	МСВ-100	МСВ-150
Номинальный диаметр, DN, мм	50	100	150
Высота, Н, мм	150	225	281
Строительная длина, L, мм	140	170	220
Количество шпилек	4	4	4

Наименование параметра	Под зачеканку свинцом		
	МС-200	МС-250	МС-300
Номинальный диаметр, DN, мм	200	250	300
Ширина, Н, мм	400	470	520
Строительная длина, L, мм	260	300	320
Количество шпилек	6	6	6

Тройник фланцевый чугунный

Применение

Тройники фланцевые чугунные – элементы трубопровода, предназначенные для соединения чугунных и стальных труб в системах холодного водоснабжения при температуре от +5 до +50°С и давлении до 1,6 МПа (16 кгс/см^2).

Материалы

Корпус: чугун марки не ниже СЧ20

Цинковое покрытие (по заказу).

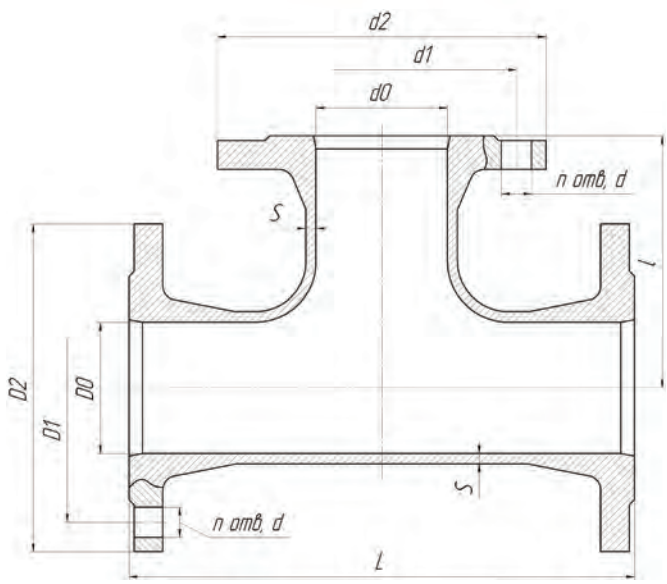

Размеры, мм					
D0 или d0	D1 или d1	D2 или d2	d	n	S
50	125	160	18	4	9
80	160	195	18	8	10
100	180	215	18	8	10
150	240	280	22	8	11

Условный проход ствола D0	Обозначение	Условный проход отростка d0			
		50	80	100	150
50	L	250			
	l	125			
	масса, кг	11,9			
80	L		300		
	l		150		
	масса, кг		20,0		
100	L	400	400	400	
	l	150	175	200	
	масса, кг	22,4	25,0	26,6	
150	L			500	500
	l			200	250
	масса, кг			41,7	48,0

ЗАВОД ВОДОПРИБОР Основан в 1892 г.

Колено фланцевое чугунное

Применение

Колена фланцевые чугунные – элементы трубопровода, предназначенные для соединения чугунных и стальных труб в системах холодного водоснабжения при температуре от +5 до +50 °С и давлении до 1,6 МПа (16 кгс/см²).

Материалы

Корпус: чугун марки не ниже СЧ 20.

Цинковое покрытие (по заказу).

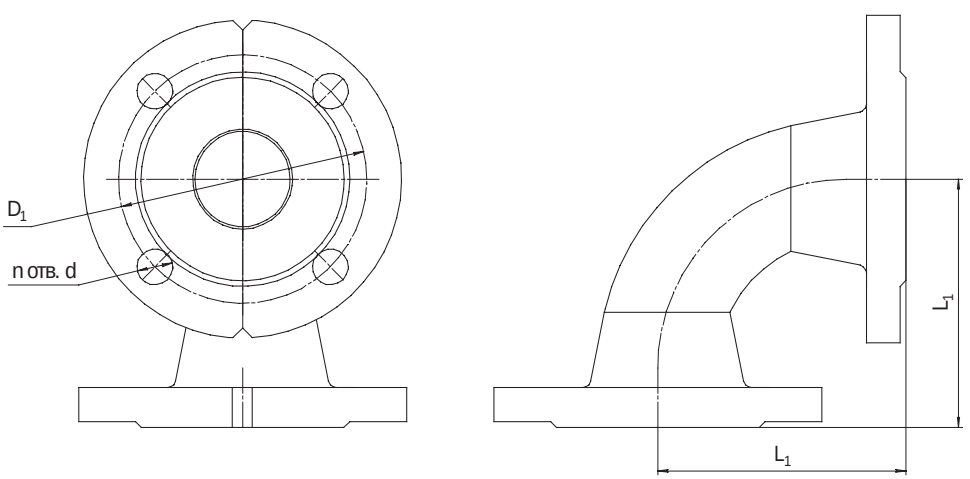

Наименование параметра	Номинальный диаметр, мм				
	50	80	100	150	200
Толщина стенки, мм	10	10	10	11	13
Внешний диаметр колена, мм	66	98	118	170	222
Строительная длина, L_1, мм	125	150	200	250	300
Диаметр по присоединительным отверстиям, D_1, мм	125	160	180	240	295
Диаметр отверстия на фланцах, d, мм	18	18	18	22	22
Количество отверстий на фланцах, n, шт	4	8	8	8	8

Переход фланцевый чугунный

Применение

Переходы фланцевые чугунные – элементы трубопровода, предназначенные для соединения чугунных и стальных труб в системах холодного водоснабжения при температуре от +5 до +50 °С и давлении до 1,6 МПа (16 кгс/см^2).

Материал

Корпус: чугун марки не ниже СЧ 20.

Цинковое покрытие (по заказу).

Завод Водоприбор производит переходы разных диаметров.

Габаритные параметры некоторых переходов представлены в таблице.

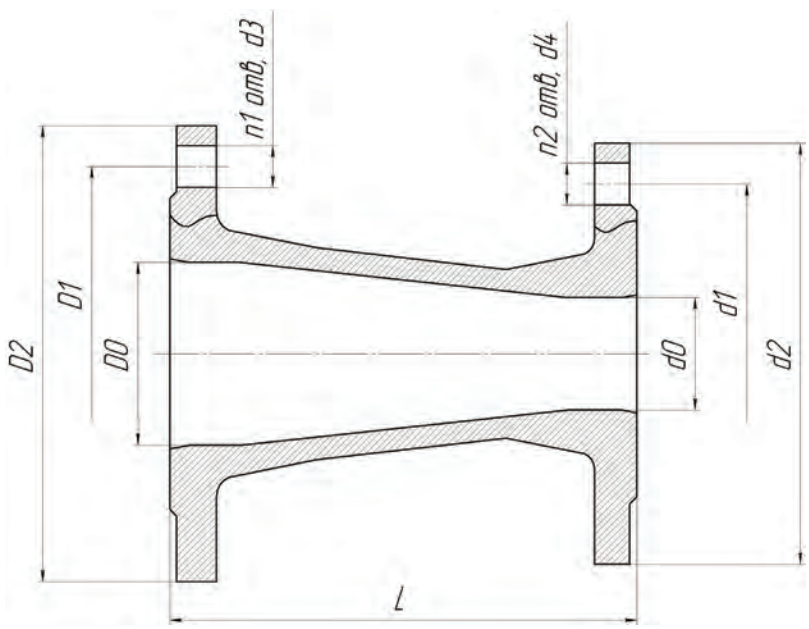

Наименование параметра	Размеры, мм									Масса, кг
	L	D0	D1	D2	n1×d3	d0	d1	d2	n2×d4	
ХФ 80×50	200	80	160	195	8×18	50	125	160	4×18	9
ХФ 100×50	250	100	180	215	8×18	50	125	160	4×18	11,6
ХФ 100×65	250	100	180	215	8×18	65	145	180	4×18	12
ХФ 100×80	200	100	180	215	8×18	80	160	195	8×18	13
ХФ 150×50	350	150	240	280	8×22	50	125	160	4×18	21
ХФ 150×65	350	150	240	280	8×22	65	145	180	4×18	24
ХФ 150×80	300	150	240	280	8×22	80	160	195	8×18	20,3
ХФ 15×100	250	150	240	280	8×22	100	180	215	8×18	19,9

ЗАВОД ВОДОПРИБОР Основан в 1892 г.

Вантуз В6

Применение

Вантузы, изготовленные по ТУ 3722-003-03219029-2006, предназначены для автоматического удаления воздуха при его накоплении, а также для его автоматического впуска при образовании вакуума в системах холодного водоснабжения.

По устойчивости к воздействию температуры и влажности окружающего воздуха вантузы соответствуют климатическому исполнению УХЛ категории размещения 5 ГОСТ 15150.

Материалы

Корпус: чугун.

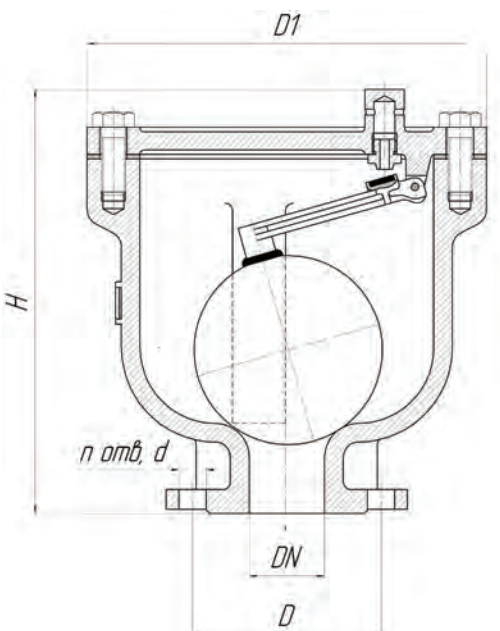

Чертеж вантуза В6-50

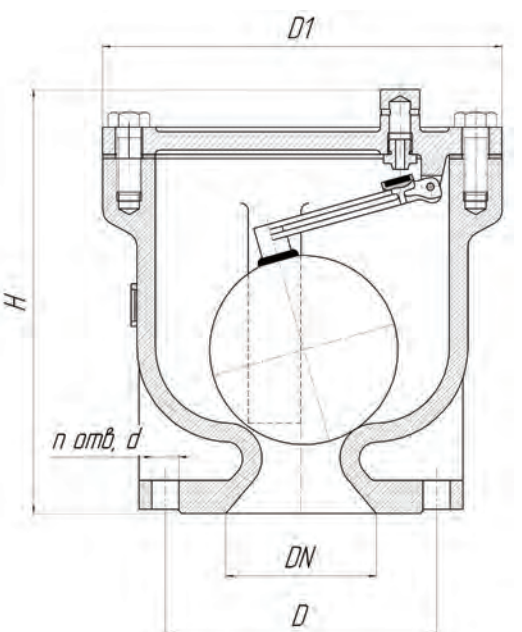

Чертеж вантуза В6-100

Наименование параметра	Тип	
	В6-50	В6-100
Номинальный диаметр, DN, мм	50	100
Масса, кг	28	37
Номинальное (условное) давление, МПа (кгс/см²)	PN=1,0 (10)	
Рабочая среда (вода)	по СанПиН 2.1.4.1074	
Рабочее давление, МПа (кгс/см²)	PN=1,0 (10)	
Пробное давление, МПа (кгс/см²)	PN=1,5 (1,5)	
Температура рабочей среды, °С	от +5 до +50	
Температура окружающего воздуха, °С	от -15 до +50	
Присоединение к трубопроводу	фланцевое по ГОСТ 33259	
Диаметр выпускного отверстия, мм	6	

Вантуз ВК

Применение

Вантузы, изготовленные по ТУ 3700-038-09864185-2014, предназначены для автоматического удаления воздуха при его накоплении, а также для его автоматического впуска при образовании вакуума в системах холодного водоснабжения.

По устойчивости к воздействию температуры и влажности окружающего воздуха вантузы соответствуют климатическому исполнению УХЛ категории размещения 5 ГОСТ 15150.

Материалы

Корпус и крышка: высокопрочный чугун марки ВЧ 45.

Поплавок, обойма, сферическая заслонка: коррозийно-стойкая сталь.

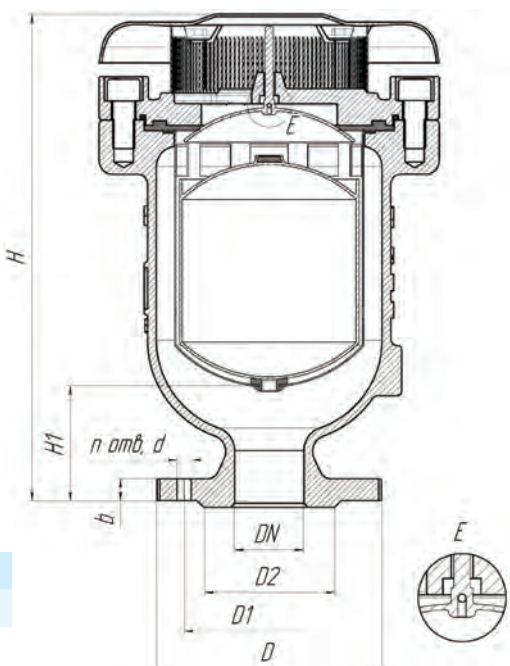

DN	H	H1	D3	D2	D1	D	n	d	b
50	280	55	180	99	125	165	4	19	19
100	395	87,5	240	156	180	220	8	19	19

Наименование параметра	Тип	
	ВК-50	ВК-100
Номинальный диаметр, DN, мм	50	100
Масса, кг	10,3	23,3
Номинальное давление, МПа (кгс/см²)	PN=1,0 (10)	
Рабочая среда (вода)	по СанПиН 2.1.4.1074	
Рабочее давление, МПа (кгс/см²)	PN=1,0 (10)	
Пробное давление, МПа (кгс/см²)	PN=1,5 (1,5)	
Температура рабочей среды, °С	от +5 до +50	
Температура окружающего воздуха, °С	от -15 до +50	
Присоединение к трубопроводу	фланцевое по ГОСТ 33259	
Диаметр выпускного отверстия, мм	4	

ЗАВОД ВОДОПРИБОР

Основан в 1892 г.

115114, Москва, Летниковская ул., дом 10 стр. 4
Телефоны: (495) 647-07-62
8 (800) 555-05-04
zakaz@vodopribor.su
www.vodopribor.su